[3.4.2.10] UL Kirchenbankheizung

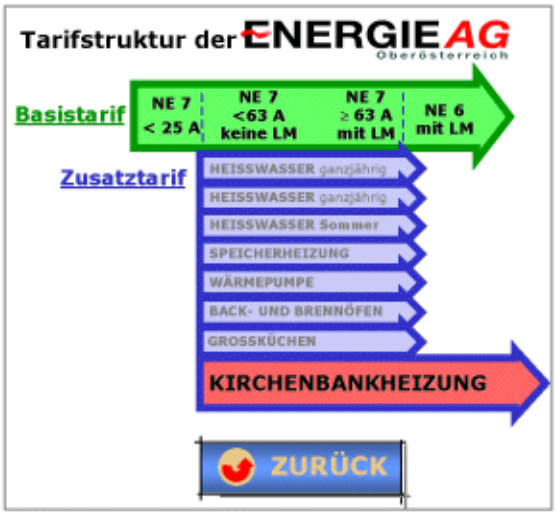

Produktname: **Unterbrechbare Wasserkraft - Kirchenbankheizung**

Anwendungsregelungen:
- Dieser Zusatztarif ist nur für ohmsche Heizungen in Kirchen anzuwenden.
- Die Versorgung der Verbraucher wird von der Energie AG zu festgelegten Zeiten unterbrochen.
- Eine Umschaltung auf den Basistarif ist nicht zulässig.
- Anwendung bis max. 125 A zulässig:
  - Ohmsche Direktheizung
  - Ist eine Absicherung größer 125 A erfoderlich, so ist eine Belieferung nur im Basistarif möglich.

Unterbrechungszeiten:
- Ganzjährig, täglich von 01:30 Uhr bis 02:30 Uhr.

Tarifvarianten:
- Einfachtarif-Zählung

Zukunftsenergie Wasserkraft	**UL für Kirchenbankheizung**
Netzsystem	TN-S
Schutzmaßnahme	Nullung mit Zusatzschutz
Maximaler Nenstrombedarf	3~ bis 125 A
Messeinrichtungen	10(60)A-Zähler bis Wandlermessung
Verdrahtung für Direktmessungen	Nachzählerhauptsicherungs-System mit Zählersteckleiste bzw. Zählerklemmleiste
Zählerschleife	10 mm² Cu / 25 mm² Cu
Bemerkungen	* Sicherun plombierbar, von Leiter L3

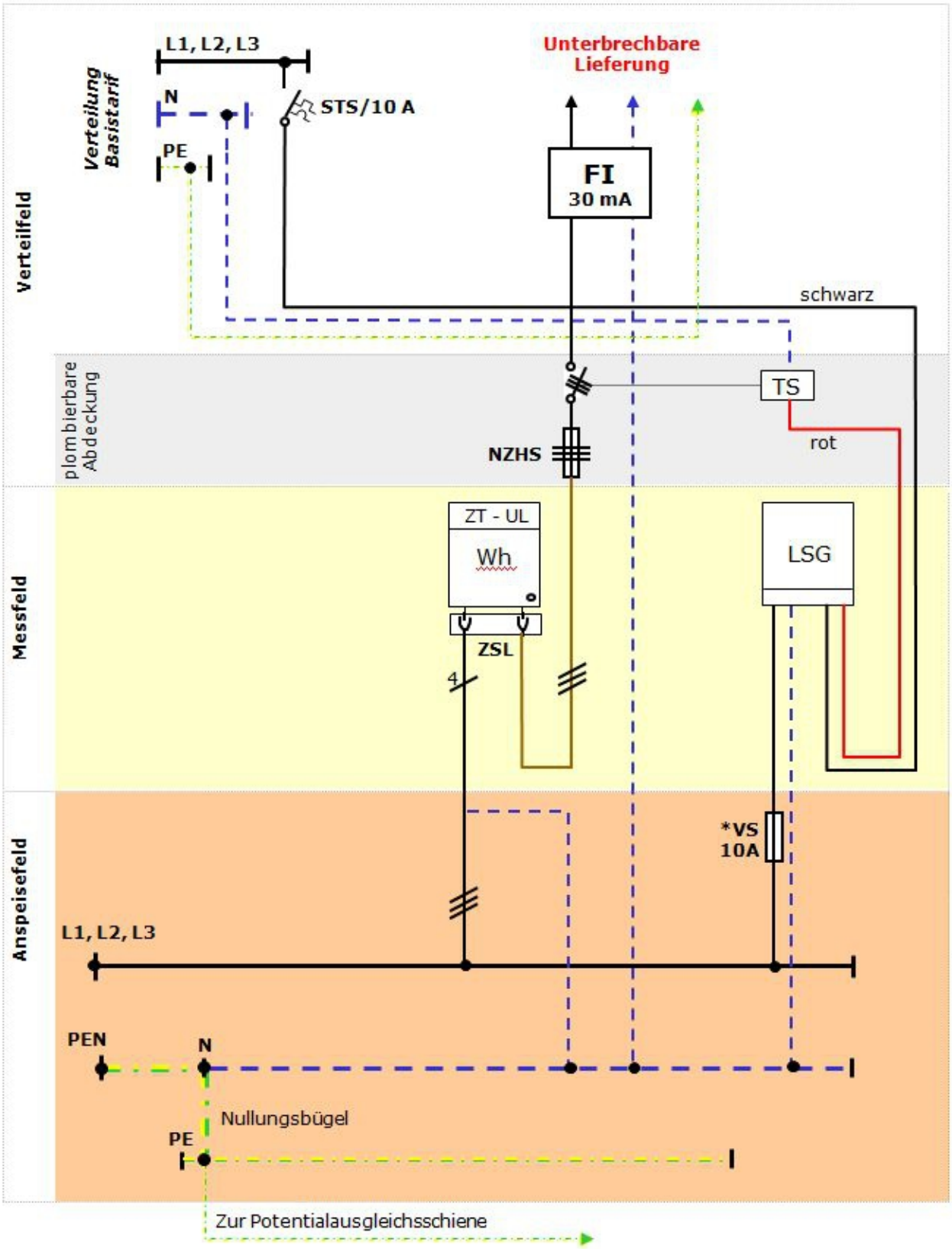
Verteilung Basistarif
L1, L2, L3
N
PE
STS/10 A
Unterbrechbare Lieferung
FI
30 mA
Verteilfeld
schwarz
plombierbare Abdeckung
TS
rot
NZHS
Messfeld
ZT - UL
Wh
ZSL
4
LSG
Anspeisefeld
*VS
10A
L1, L2, L3
PEN
N
Nullungsbügel
PE
Zur Potentialausgleichsschiene

Unterbrechbare Lieferung für Kirchenbankheizung, Ausführungsbeispiel für Direktmessung mit maximal 50 A Nennstrombedarf.